ZANUSSI PROFESSIONAL

Gamma cottura modulare
Cuocipasta automatico elettrico, cottura diretta, con 1 vasca da 150 litri

ARTICOLO N°

MODELLO N°

NOME

SIS #

AIA #



392128 (Z9PCEH1RF0) Cuocipasta automatico elettrico, cottura diretta, con 1 vasca da 150 litri ed 1 cesto ribaltabile da 15 kg

Descrizione

Articolo N°

Caricamento e reintegro automatico dell'acqua. Vasca stampata 150 litri in acciaio inox AISI 316-L resistente alla corrosione. Piedini in acciaio inox regolabili in altezza 50mm. Pannelli esterni e telaio in acciaio inox. Coperchio isolato e controbilanciato per un facile utilizzo.

Approvazione:

Caratteristiche e benefici

- Elevata produttività e qualità grazie all'elevata efficienza termica e al controllo automatico del tempo di cottura.
- Vasca dotata di tubo troppopieno per lo scarico degli amidi.
- Il cestello può essere posizionato su una superficie forata per lo scarico dell'acqua in eccesso.
- Vasca da 150 litri in acciaio inox AISI 316-L.
- Rifornimento acqua in continuo.
- Rabbocco automatico del livello dell'acqua.
- Accensione automatica al raggiungimento del livello minimo dell'acqua e sonda con elettrovalvola che impedisce il surriscaldamento in caso di mancanza d'acqua.
- Timer digitale a garanzia di un'impostazione precisa dei parametri di cottura.
- Pannello di controllo semplice e funzionale.
- La particolare forma delle manopole protegge dalle infiltrazioni di acqua.
- Sollevamento automatico del cestello alla fine del ciclo di cottura.
- Telaio resistente in acciaio inox e pannellatura esterna con finitura satinata.
- Certificazione di protezione: grado IPX5.
- Sistema di riscaldamento formato da resistenze in acciaio inox corazzate.

Accessori opzionali

• Zoccolatura frontale per installazioni su zoccolo in cemento, 800 mm	PNC 206148	❑
• Zoccolatura frontale per installazioni su zoccolo in cemento, 1000 mm	PNC 206150	❑
• Zoccolatura frontale per installazioni su zoccolo in cemento, 1200 mm	PNC 206151	❑
• Zoccolatura frontale per installazioni su zoccolo in cemento, 1600 mm	PNC 206152	❑
• Zoccolatura frontale per funzioni da 800 mm	PNC 206176	❑
• Zoccolatura frontale per funzioni da 1000 mm	PNC 206177	❑
• Zoccolatura frontale per funzioni da 1200 mm	PNC 206178	❑
• Zoccolatura frontale per funzioni da 1600 mm	PNC 206179	❑
• 2 zoccolature laterali	PNC 206180	❑
• 2 pannelli per copertura laterale (altezza 700 mm, profondità 900 mm)	PNC 206335	❑
• Kit installazione su ruote/piedini da 1200 mm	PNC 206368	❑
• Kit installazione su ruote/piedini da 1600 mm	PNC 206369	❑
• Kit installazione su ruote/piedini da 2000 mm	PNC 206370	❑
• Pannello per copertura posteriore da 1000 mm	PNC 206375	❑

- Pannello per copertura posteriore da 1200 mm PNC 206376 ❑
- Carrello con vasca sollevabile ed estraibile PNC 922403 ❑

L'azienda si riserva il diritto di apportare modifiche ai prodotti senza preavviso

Gamma cottura modulare
Cuocipasta automatico elettrico, cottura diretta, con 1 vasca da 150 litri

Fronte

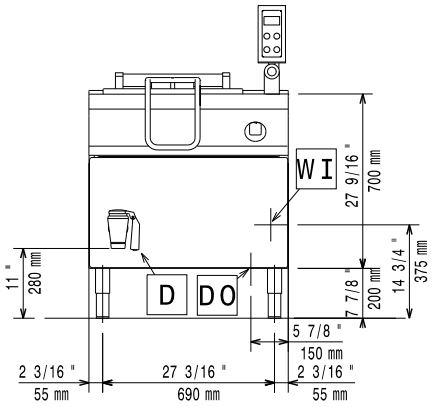

Lato

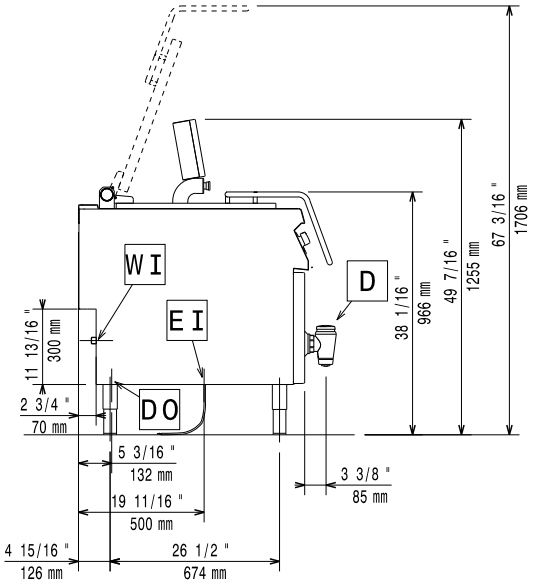

D = Scarico acqua
EI = Connessione elettrica
EQ = Vite Equipotenziale
WI = Ingresso acqua

Alto

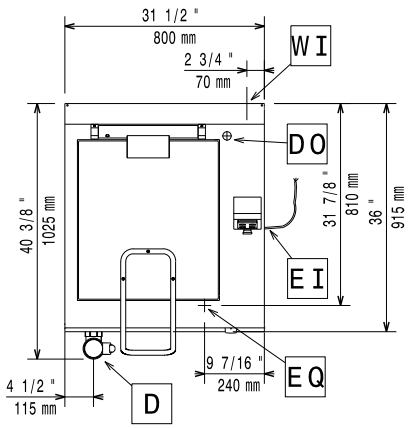

Elettrico

Tensione di alimentazione:	400 V/3N ph/50 Hz
Potenza installata max:	15 kW
Watt totali:	15 kW

Acqua

Durezza totale:	5-50 ppm

Electrolux Professional *raccomanda di utilizzare acqua trattata secondo specifici test sulle condizioni dell'acqua.*

Consultare il manuale d'uso per maggiori dettagli sulla qualità dell'acqua.

Scarico "D":	2"
Dimensioni tubo di entrata acqua fredda/calda:	3/4"

Installazione

Se l'apparecchiatura viene installata vicino ad apparecchiature ad alte temperature, deve essere predisposto uno spazio di sicurezza di circa 150 mm o deve essere previsto un isolamento termico.

Informazioni chiave

Numero vasche:	1
Dimensioni utili vasca (larghezza):	530 mm
Dimensioni utili vasca (altezza):	550 mm
Dimensioni utili vasca (profondità):	570 mm
Capacità vasca (MAX):	150 lt MAX
Peso netto:	165 kg
Peso imballo:	157 kg
Altezza imballo:	1500 mm
Larghezza imballo:	900 mm
Profondità imballo:	1100 mm
Volume imballo:	1.49 m³
Gruppo di certificazione:	

L'azienda si riserva il diritto di apportare modifiche ai prodotti senza preavviso

2026.11.18